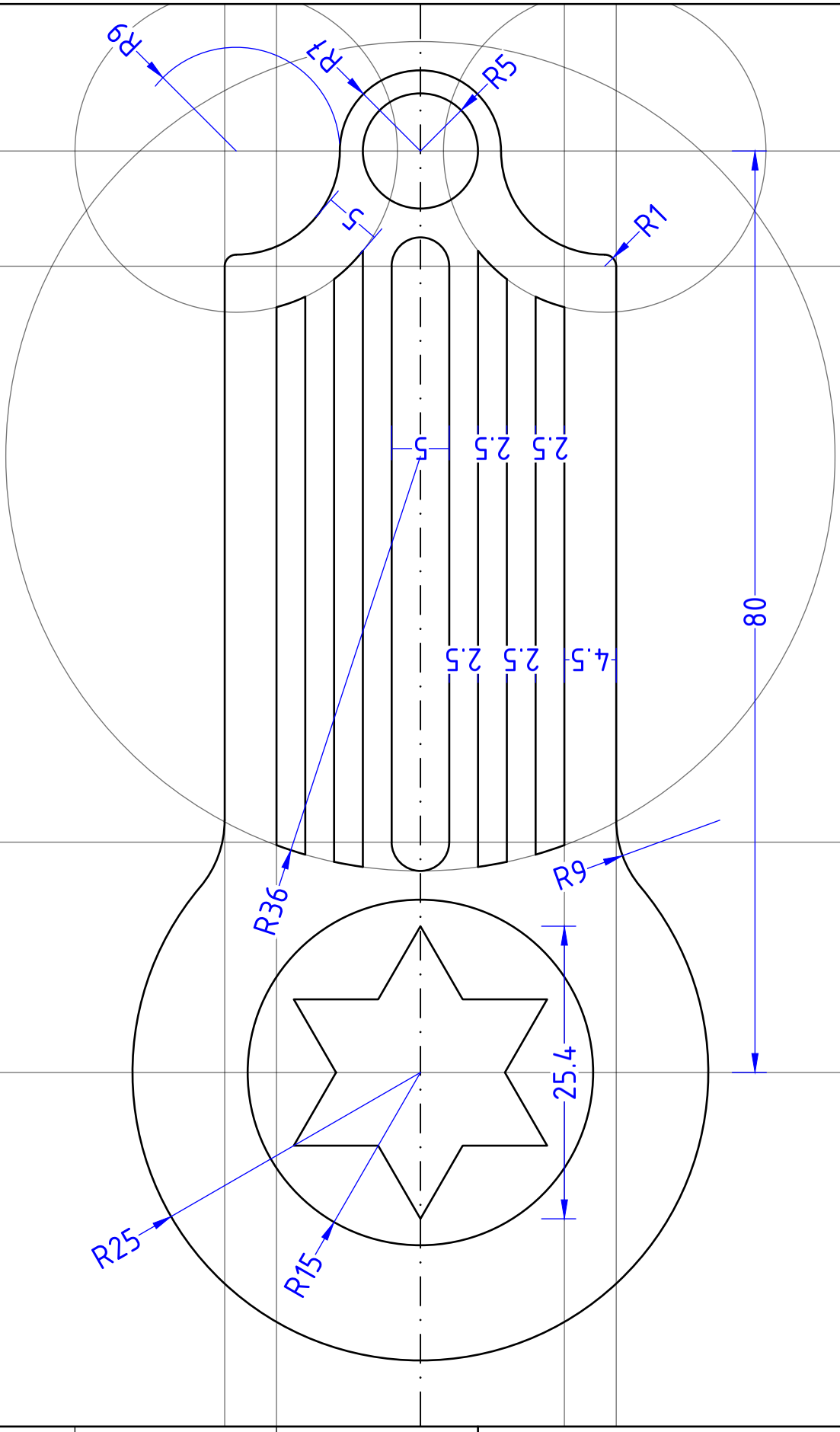

	Datum	Name	Kreisvolkshochschule Cochem-Zell
Gezeichnet	16.08.2023	Thomas	Ravenéstr. 17
Geprüft	08.11.2023	Thomas	56812 Cochem

M= 2:1 [mm]	20 Tage 2D-CAD-Übungen: 2D-CAD-Übungen 2D-CAD-Übung p21	Zeichnung 8-1-I